ｘ６８０００ＥＸＰＥＲＴ電源回路図（Ver 1.5）

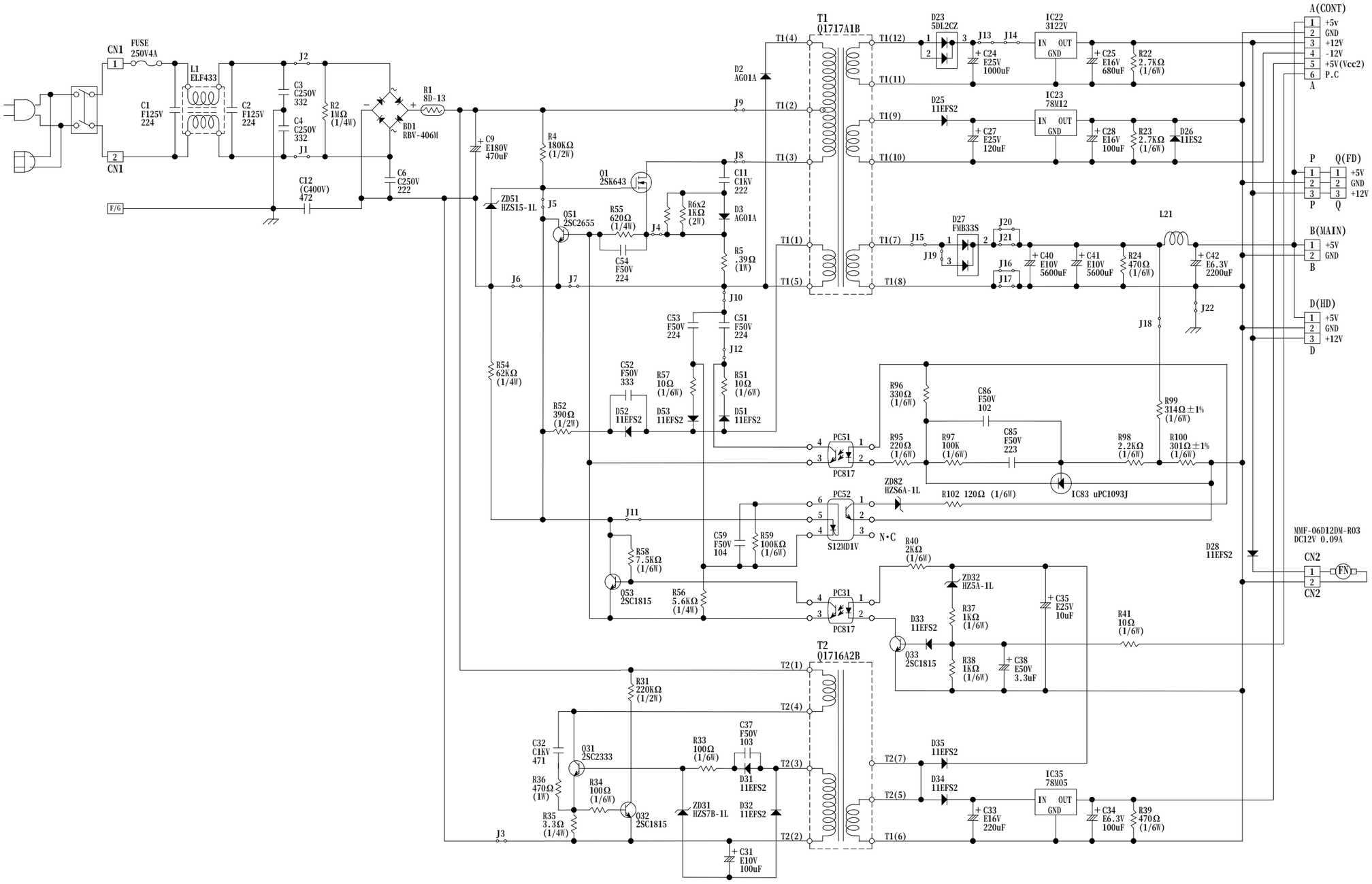

特記

この回路図を使用及び参照したことにより発生したいかなる不具合、破損、故障、障害にも当方、責任は負えません。

その旨ご了承下さり自己責任の上、ご使用下さい。